sk mont NOVÝ JIČÍN

KATALOG

Informace o výrobci

SK mont NJ, spol. s r.o.
Sv. Čecha 1788/28
741 01 Nový Jičín

tel. +420 556 702 022

e-mail: skmont@skmont.cz

IČO: 25399560
DIČ: CZ25399560
Odd. C vložka 18659 KS Ostrava

fax: +420 556 702 022

web: www.skmont.cz

Kontaktní osoby

Vedení společnosti
Ing. Jan Heralt
+420 605 264 866
heralt@skmont.cz

Obchod
Renáta Špačková
+420 603 454 422
spackova@skmont.cz

Doprava
Michal Ovčačík
+420 605 264 861
ovcacik@skmont.cz

Certifikáty

Výroba probíhá podle následujících osvědčení:
Certifikát systému managementu jakosti ČSN EN ISO 9001-2009
Certifikát dle ČSN EN 1090-2
Certifikát shody dle ČSN EN 40-5:2002

Základní definice a pojmy

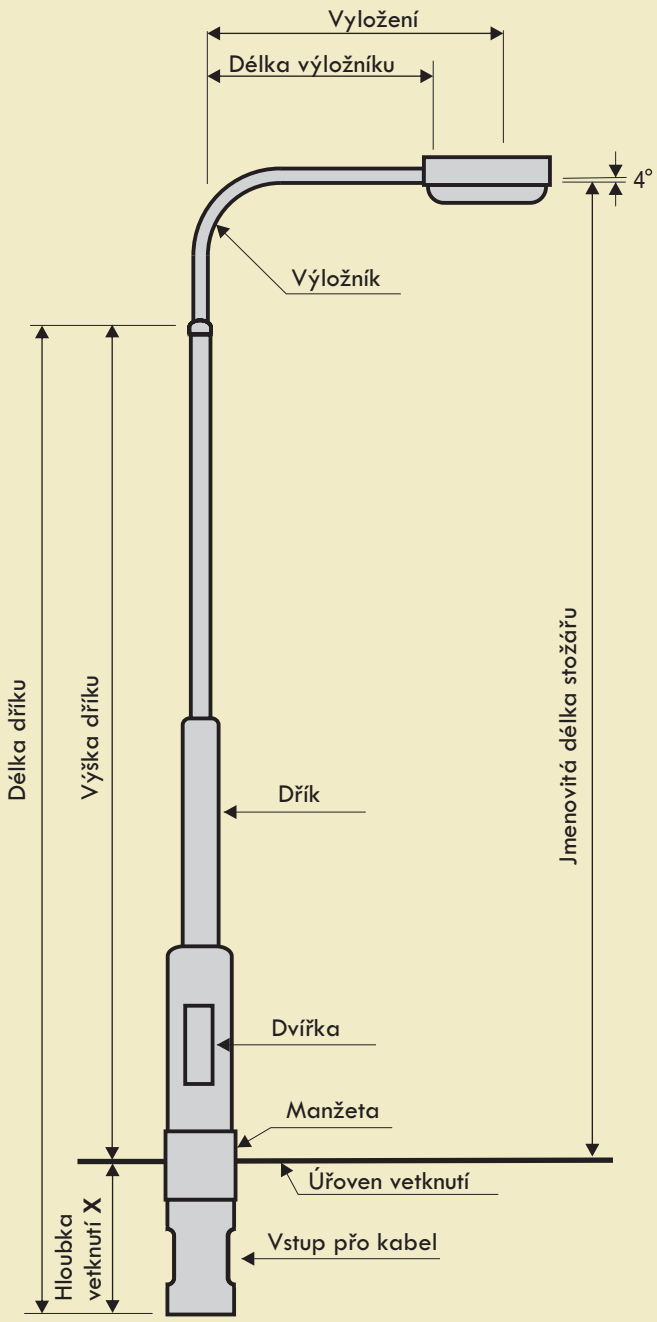

Přípustné odchylky: max. + - 0,5% délky dříku

Základní pojmy

- **Dřík stožáru** – základní, nosná část stožáru
- **Výložník** – část stožáru, která se nasouvá na horní konec stožáru a slouží k upevnění svítidla
- **Úroveň vetknutí** – rovina vedená místem přechodu stožáru do země
- **Hloubka vetknutí** – doporučená min. hloubka osazení stožáru do země
- **Jmenovitá výška** – výška světelného středu svítidla nad úrovní vetknutí = typové označení stožáru
- **Vyložení** – vodorovná vzdálenost osy stožáru a světelného středu svítidla
- **Délka výložníku** – vodorovná vzdálenost osy stožáru a konce výložníku
- **Manžeta** – zesílení dříku v místě vetknutí z antikozních důvodů

Povrchové úpravy:

- **základní nátěr** jedná se o nátěr základní barvou s antikorozní složkou v min. tl. 25mm. Životnost tohoto nátěru je dána místními podmínkami, vrchní lak je nutno aplikovat maximálně po 3 měsících od dodávky
- **vrchní lak** – dřík stožáru je tryskán na SA2,5 , natřen základní barvou a vrchním lakem. Odstín - standartně stříbrný, jiné odstíny po dohodě.
- **Metalizace** – povrch oceli se očistí tryskáním na Sa 2,5 podle platné normy. Zinek ve formě drátu nebo prášku se přivádí do pistole a taví se v plynovém hořáku nebo el. oblouku. Roztavený zinek ve formě malých kapek je pomocí tlakového vzduchu vrhán na povrch oceli. Povrch se dobře hodí pro následný organický povlak, který dále zvyšuje korozní odolnost. Nelze metalizovat vnitřní plochy trubek.
- **Žárový zinek** – je moderní způsob a technicky dokonalé řešení protikorozní ochrany železa a oceli. Zinkový povlak využívá některé vyjímečné vlastnosti zinku a ocele a zajišťuje, že ocelový výrobek nekoroduje. Na rozdíl od nátěru se žárový zinkový povlak nemůže odlupovat. Při zinkování povlak pokrývá celý vnější i vnitřní povrch výrobku.

Základní údaje:

Stožáry a výložníky jsou vyrobeny z trubek jakosti 11.353. Jednotlivé přechody různých průměrů jsou zaobleny lisováním, od průměru 219 mm je přechod tvořen samostatně navařeným dílem. Manžeta slouží ke zvýšení korozní odolnosti.

Dvířka jsou zapuštěná se šroubem, jsou o 90° pootočena oproti vstupu pro kabel. Standartně jsou stožáry opatřeny držákem pro svorkovnice typu 721, 722, 561, 562.

Doplňující informace:

Výrobce je certifikován pro svařování ocelových konstrukcí dle DIN ISO 18800 díl 7. Všechny výrobky jsou posouzeny autorizovaným statikem, výroba probíhá v souladu s ISO 9001:2008.

Stožáry typu "B" a "BM"

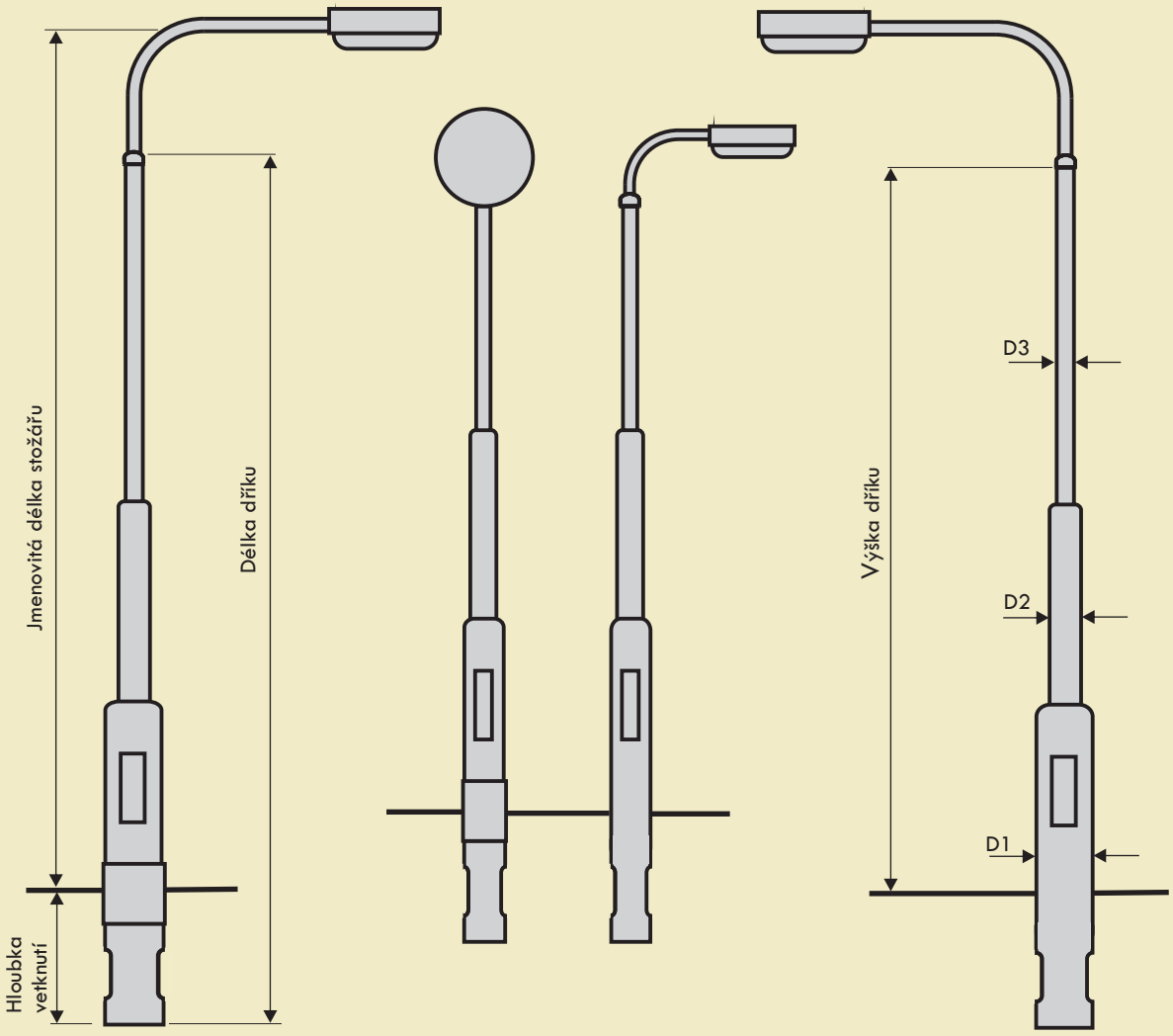

Typ stožáru		jm.délka (m)	délka dříku (m)	výška dříku (m)	hloubka vetknutí (m)	D1 (mm)	D2 (mm)	D3 (mm)	výložník
B4	BM4	4	4,4	3,6	0,8	114	89	60	SV1, SV2
B40	BM40	4	4,8	4	0,8	114	89	60	SV1, SV2
B5	BM5	5	5,4	4,6	0,8	114	89	60	SV1, SV2
B50	BM50	5	5,8	5	0,8	114	89	60	SV1, SV2
B6	BM6	6	6,4	5,6	0,8	114	89	60	SV1, SV2
B60	BM60	6	6,8	6	0,8	114	89	60	SV1, SV2
BL7	BML7	7	6,2	5,2	1	133	89	76	max. 1500
BL8	BML8	8	7,4	6,2	1,2	133	89	76	max. 1500
B8	BM8	8	7,7	6,2	1,5	133	114	89	max. 2500
BL9	BML9	9	8,7	7,2	1,5	133	114	76	max. 1500
B9	BM9	9	8,7	7,2	1,5	140	114	89	max. 2500
BL10	BML10	10	9,7	8,2	1,5	140	114	76	max. 2000
B10	BM10	10	9,7	8,2	1,5	159	114	89	max. 2500
B11	BM11	11	10,7	9,2	1,5	159	114	89	max. 2500
B12	BM12	12	12	10,2	1,5	159	114	89	max. 2500
B14	BM14	14	14	12,2	1,8	219	140	102	max. 2500
B16	BM16	16	16	14,2	1,8	219	159	114	max. 2500

Stožáry typu "K" a "Z"

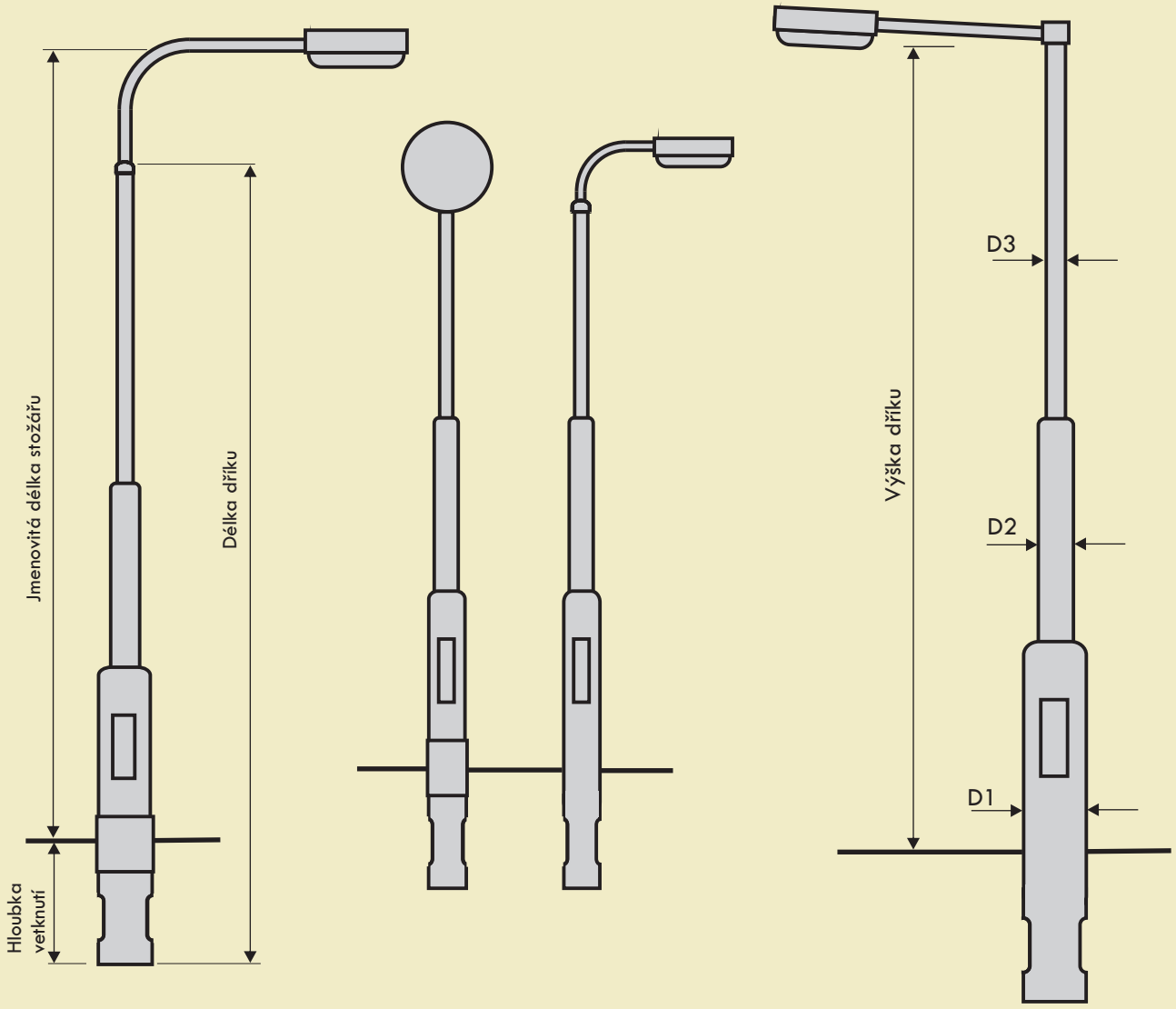

Typ stožáru	jm.délka (m)	délka dříku (m)	výška dříku (m)	hloubka vetknutí (m)	D1 (mm)	D2 (mm)	D3 (mm)	výložník
K4	4	4,8	4	0,8	114		60	SV1, SV2
K5	5	5,8	5	0,8	114		60	SV1, SV2
K6	6	6,8	6	0,8	114		60	SV1, SV2
Z133/76	6	7	6	1	133		76	max. UD1-2000
Z133/89	6	7	6	1	133		89	max. UD1-2500
Z140/89	6	7	6	1	140	114	89	max. UD1-3000
ZB133/76	7	6,4	5,2	1,2	133		76	max. 1-2000
ZB133/89	7	6,4	5,2	1,2	133		89	max. 1-2500
ZB140/89	7	6,4	5,2	1,2	140	114	89	max. 1-3000

Stožáry typu "BUD" a "JBUD"

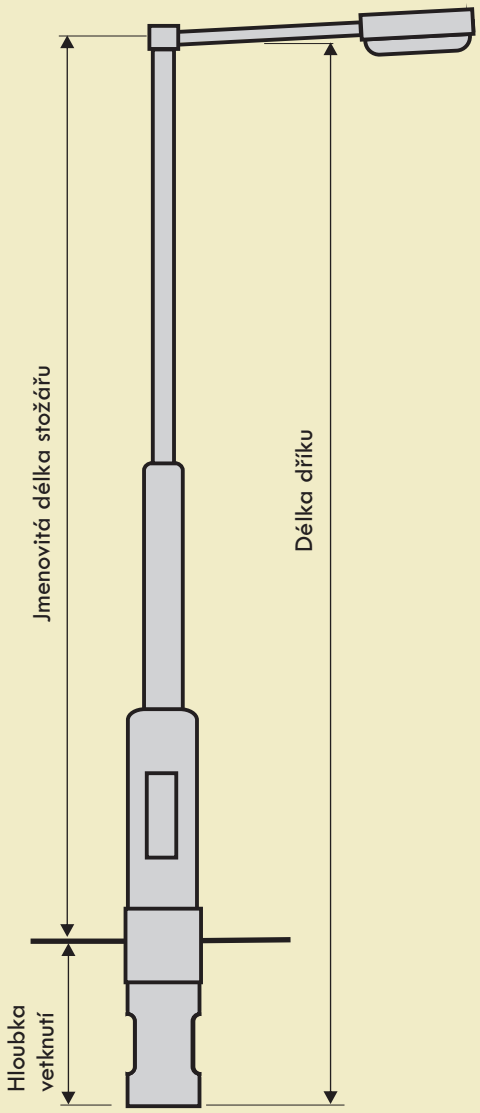

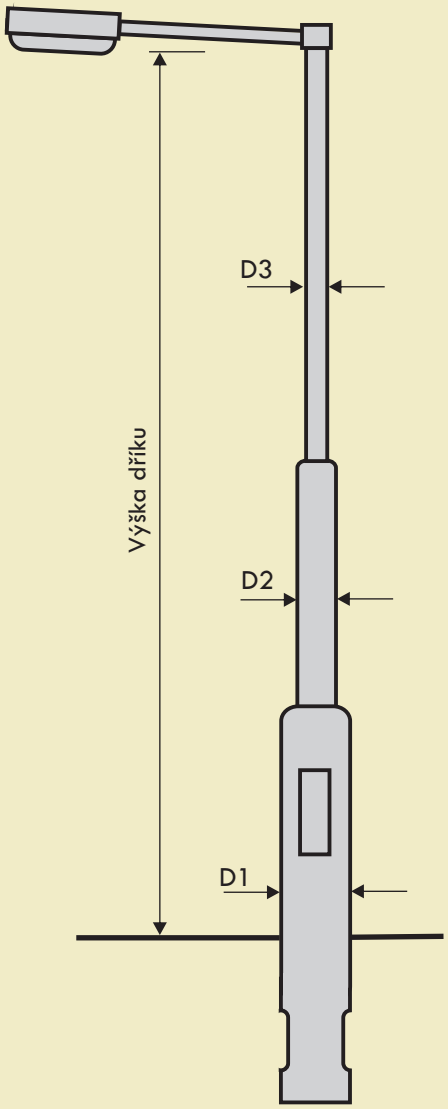

Typ stožáru		jm. délka (m)	délka dříku (m)	výška dříku (m)	hloubka vetknutí (m)	D1 (mm)	D2 (mm)	D3 (mm)	výložník
JBUDL7	BUDL7	7	8	7	1	133	89	76	max. 1500
JBUDL8	BUDL8	8	9	8	1	133	89	76	max. 1500
JBUD8	BUD8	8	9,5	8	1,5	133	114	89	max. 2500
JBUDL9	BUDL9	9	10,5	9	1,5	133	114	76	max. 1500
JBUDL10	BUDL10	10	11,5	10	1,5	140	114	89	max. 2000
JBUD10	BUD10	10	11,5	10	1,5	159	114	89	max. 2500
JBUD12	BUD12	12	13,5	12	1,5	159	133	89	max. 2500
JBUD14	BUD14	14	15,8	14	1,8	219	140	114	max. 2500
JBUD16	BUD16	16	17,8	16	1,8	219	159	114	max. 2500

Stožáry typu "S" a "JM"

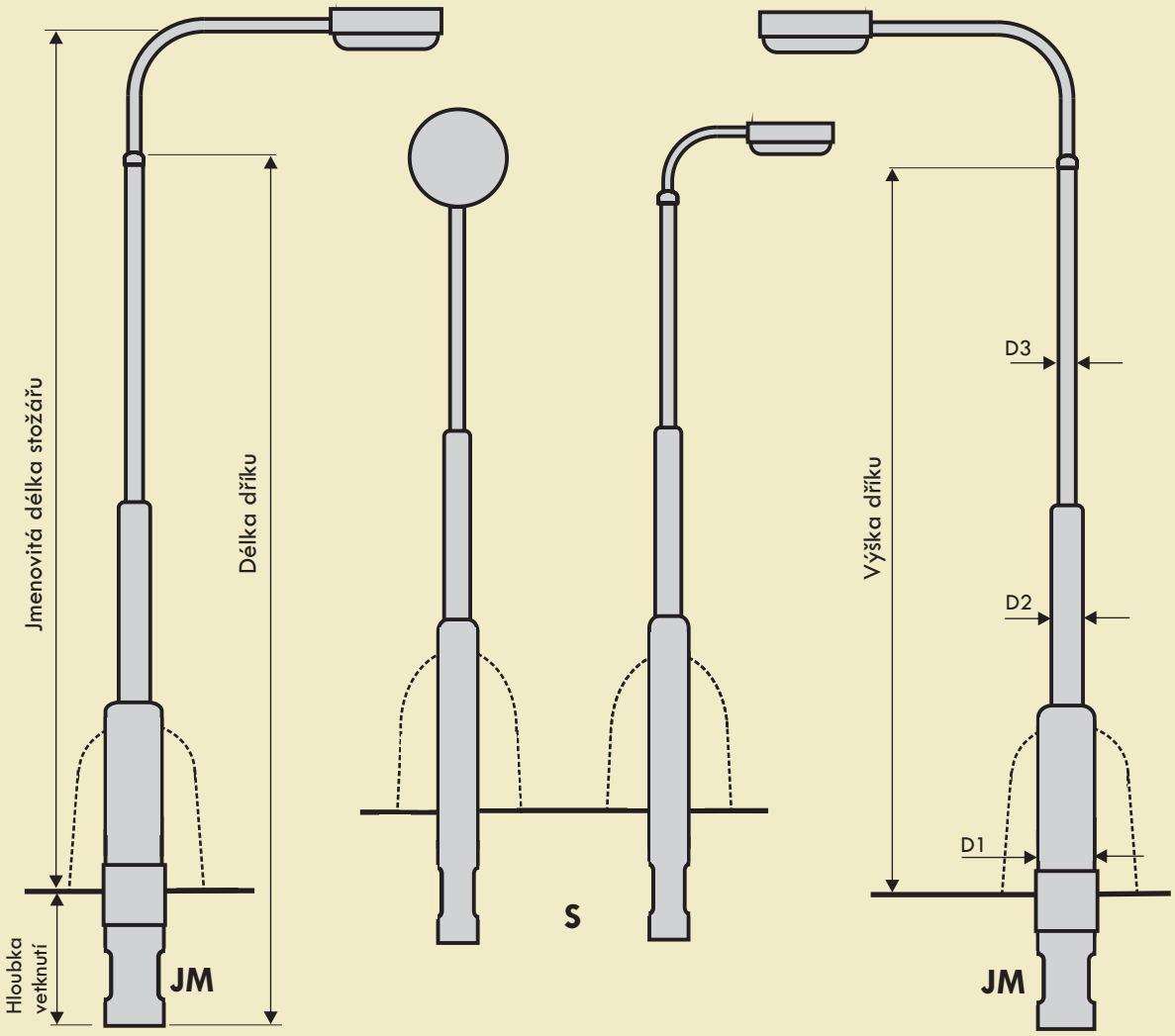

Typ stožáru	jm.délka (m)	délka dříku (m)	Výška dříku (m)	Hloubka vetknutí (m)	D1 (mm)	D2 (mm)	D3 (mm)	výložník
S4	4	4,4	3,6	0,8	89	60		SV1, SV2
S5	5	5,4	4,6	0,8	89	60		SV1, SV2
S6	6	6,4	5,6	0,8	89	60		SV1, SV2
JM8	8	7,7	6,2	1,5	133	114	89	max. 3000
JM10	10	9,7	8,2	1,5	159	114	89	max. 3000
JM12	12	11,7	10,2	1,5	159	133	89	max. 3000

Stožáry typu "PR"

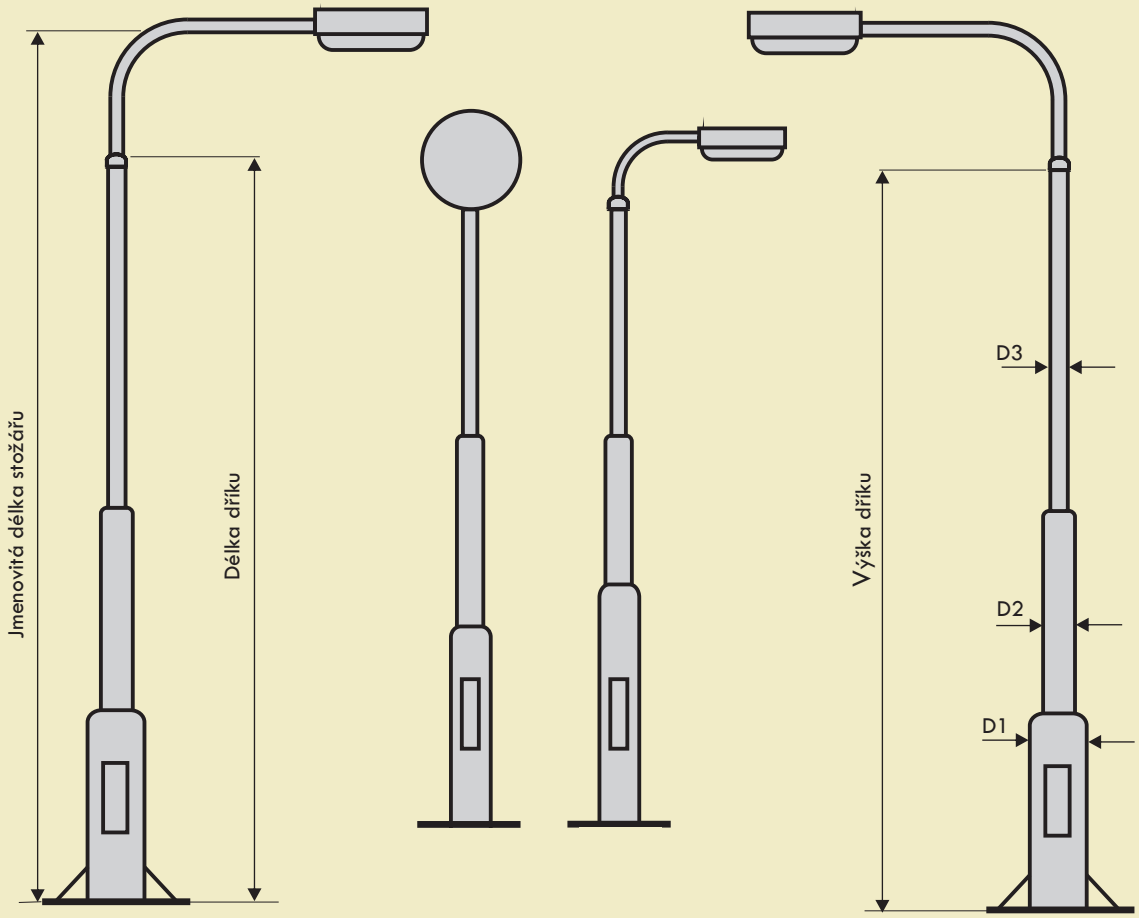

Typ stožáru	jm.délka (m)	délka dříku (m)	Typ zákl. koše	D1 (mm)	D2 (mm)	D3 (mm)	výložník
PR4	4	3,6	Z4-6	114	89	60	SV1, SV2
PR5	5	4,6	Z4-6	114	89	60	SV1, SV2
PR6	6	5,6	Z4-6	114	89	60	SV1, SV2
PR7	7	5,2	Z7-9	133	114	89	max. 2000
PR8	8	6,2	Z7-9	133	114	89	max. 2000
PR9	9	7,2	Z7-9	133	114	89	max. 2000
PR10	10	8,2	Z10-12	159	133	89	max. 2500
PR12	12	10,2	Z10-12	159	133	89	max. 2500
PR14	14	12,2	Z10-12	219	140	102	max.2500

Stožáry typu "JŽ" a "OVŽ"

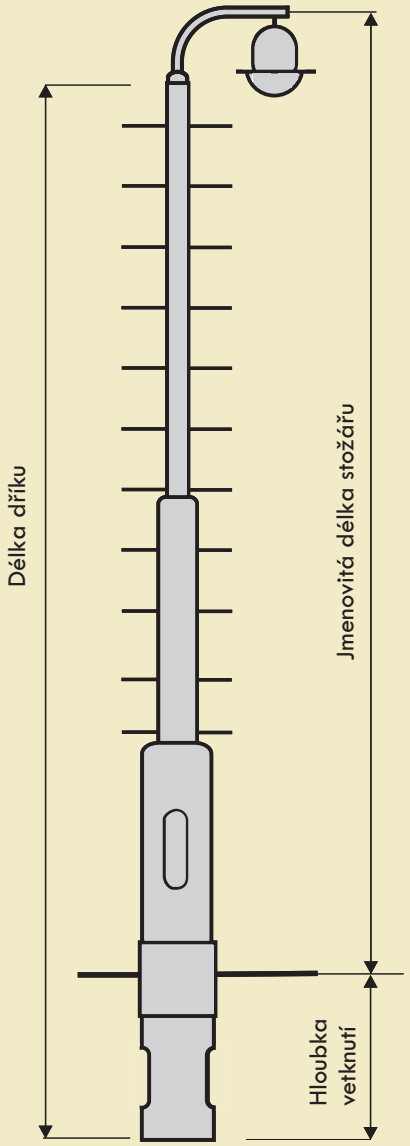

Stupačky řovnoměrne

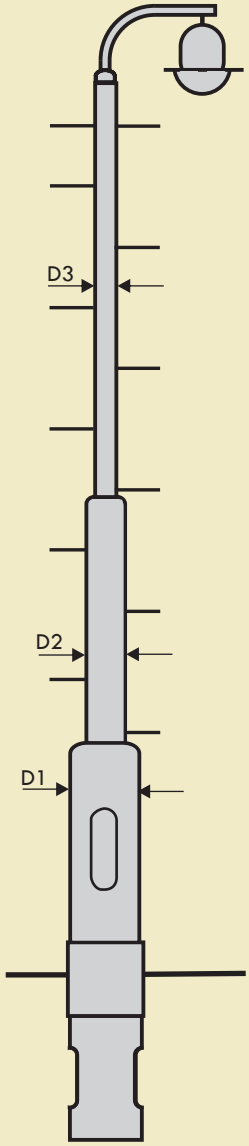

Stupačky střídave

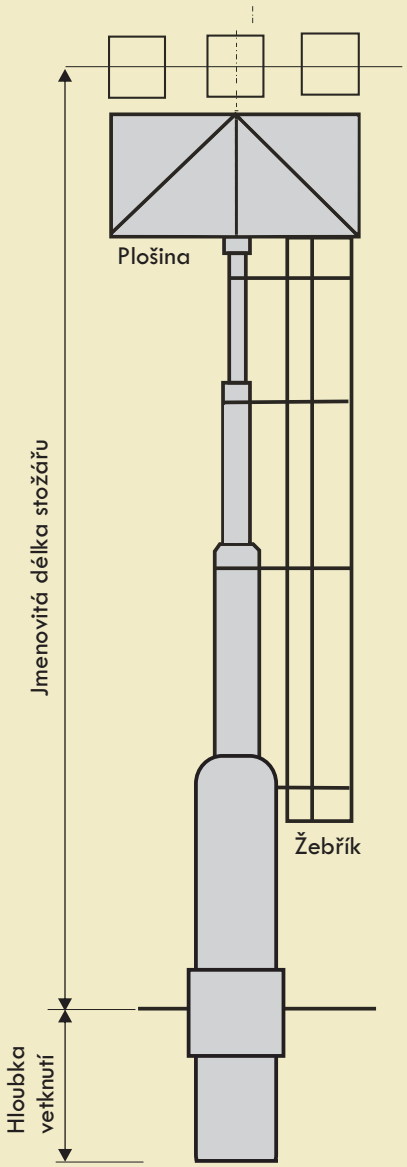

Typ stožáru	délka (m)	dříku (m)	vetknutí (m)	D1 (mm)	D2 (mm)	D3 (mm)	výložník
JŽ 10 rovnoměrně	10	10,5	1,5	219	159	114	1-900
JŽ 12 rovnoměrně	12	12,5	1,5	219	159	114	1-900
JŽ 14 rovnoměrně	14	14,5	1,5	219	159	114	1-900
JŽ 10 střídavě	10	10,5	1,5	219	159	114	1-900
JŽ 12 střídavě	12	12,5	1,5	219	159	114	1-900
JŽ 14 střídavě	14	14,5	1,5	219	159	114	1-900

Typ stožáru	jm. délka (m)	hloubka vetknutí (m)
OVŽ 15	15	2
OVŽ 20	20	2
OVŽP 15	15	přírubový
OVŽP-20	20	přírubový
	12	1,5
	14	1,5

Stožáry typu "TA, TB, TC, TD"

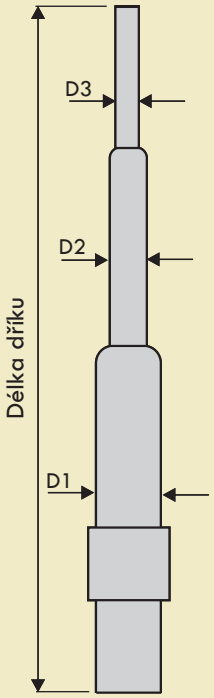

TA,TB,TC,TD

Typ stožáru	TA8	TA8,5	TA9	TA9,5	TA10	TA10,5	TA11	TA11,5	TA12
Délka dříku (m)	8	8,5	9	9,5	10	10,5	11	11,5	12
D1 (mm)	245	245	245	245	245	245	245	245	245
D2 (mm)	219	219	219	219	219	219	219	219	219
D3 (mm)	159	159	159	159	159	159	159	159	159

Typ stožáru	TB8	TB8,5	TB9	TB9,5	TB10	TB10,5	TB11	TB11,5	TB12
Délka dříku (m)	8	8,5	9	9,5	10	10,5	11	11,5	12
D1 (mm)	273	273	273	273	273	273	273	273	273
D2 (mm)	219	219	219	219	219	219	219	219	219
D3 (mm)	159	159	159	159	159	159	159	159	159

Typ stožáru	TC8	TC8,5	TC9	TC9,5	TC10	TC10,5	TC11	TC11,5	TC12
Délka dříku (m)	8	8,5	9	9,5	10	10,5	11	11,5	12
D1 (mm)	324	324	324	324	324	324	324	324	324
D2 (mm)	245	245	245	245	245	245	245	245	245
D3 (mm)	168	168	168	168	168	168	168	168	168

Typ stožáru	TD8	TD8,5	TD9	TD9,5	TD10	TD10,5	TD11	TD11,5	TD12
Délka dříku (m)	8	8,5	9	9,5	10	10,5	11	11,5	12
D1 (mm)	324	324	324	324	324	324	324	324	324
D2 (mm)	245	245	245	245	245	245	245	245	245
D3 (mm)	168	168	168	168	168	168	168	168	168

D1

Stožáry typu "TPA, TPB, TPC, TPD"

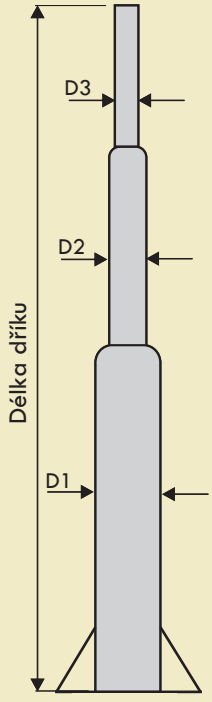

TPA,TPB,TPC,TPD

Typ stožáru	TPA8	TPA8,5	TPA9	TPA9,5	TPA10	TPA10,5	TPA11	TPA11,5	TPA12
Délka dříku (m)	6,5	7	7,5	8	8,5	9	9,5	10	10,5
D1 (mm)	245	245	245	245	245	245	245	245	245
D2 (mm)	219	219	219	219	219	219	219	219	219
D3 (mm)	159	159	159	159	159	159	159	159	159

Typ stožáru	TPB8	TPB8,5	TPB9	TPB9,5	TPB10	TPB10,5	TPB11	TPB11,5	TPB12
Délka dříku (m)	6,5	7	7,5	8	8,5	9	9,5	10	10,5
D1 (mm)	273	273	273	273	273	273	273	273	273
D2 (mm)	219	219	219	219	219	219	219	219	219
D3 (mm)	159	159	159	159	159	159	159	159	159

Typ stožáru	TPC8	TPC8,5	TPC9	TPC9,5	TPC10	TPC10,5	TPC11	TPC11,5	TPC12
Délka dříku (m)	6,5	7	7,5	8	8,5	9	9,5	10	10,5
D1 (mm)	324	324	324	324	324	324	324	324	324
D2 (mm)	245	245	245	245	245	245	245	245	245
D3 (mm)	168	168	168	168	168	168	168	168	168

Typ stožáru	TPD8	TPD8,5	TPD9	TPD9,5	TPD10	TPD10,5	TPD11	TPD11,5	TPD12
Délka dříku (m)	6,5	7	7,5	8	8,5	9	9,5	10	10,5
D1 (mm)	324	324	324	324	324	324	324	324	324
D2 (mm)	245	245	245	245	245	245	245	245	245
D3 (mm)	168	168	168	168	168	168	168	168	168

Stožáry "T" a "TS"

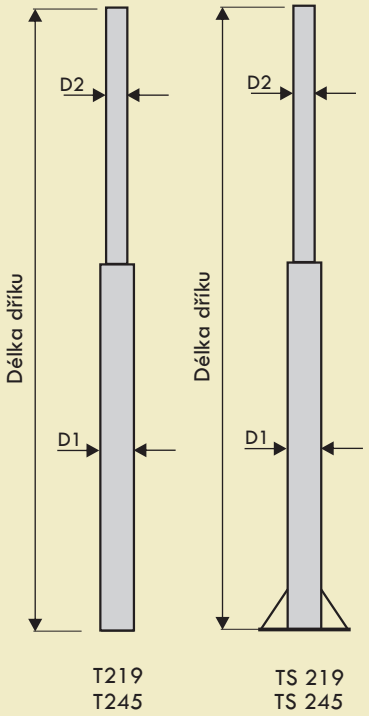

T219
T245

TS 219
TS 245

Typ stožáru		délka dříku (m)	D1 (mm)	D2 (mm)
T 219/8	TS 219/8	8	219	168
T 219/8,5	TS 219/8,5	8,5	219	168
T 219/9	TS 219/9	9	219	168
T 219/9,5	TS 219/9,5	9,5	219	168
T 219/10	TS 219/10	10	219	168
T 219/10,5	TS 219/10,5	10,5	219	168
T 219/11	TS 219/11	11	219	168
T 219/11,5	TS 219/11,5	11,5	219	168
T 219/12	TS 219/12	12	219	168
T 219/12,5	TS 219/12,5	12,5	219	168
T 219/13	TS 219/13	13	219	168
T 219/13,5	TS 219/13,5	13,5	219	168
T 219/14	TS 219/14	14	219	168
T245/8	TS245/8	8	245	219
T245/8,5	TS245/8,5	8,5	245	219
T245/9	TS245/9	9	245	219
T245/9,5	TS245/9,5	9,5	245	219
T245/10	TS245/10	10	245	219
T245/10,5	TS245/10,5	10,5	245	219
T245/11	TS245/11	11	245	219
T245/11,5	TS245/11,5	11,5	245	219
T245/12	TS245/12	12	245	219
T245/12,5	TS245/12,5	12,5	245	219
T245/13	TS245/13	13	245	219
T245/13,5	TS245/13,5	13,5	245	219
T245/14	TS245/14	14	245	219

Stožáry "TB" a "TBS"

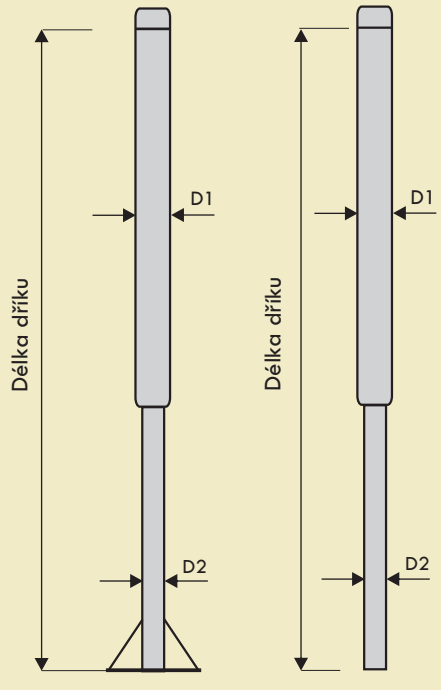

TBS 219
TBS 245

TB 219
TB 245

Typ stožáru		délka dříku (m)	D1 (mm)	D2 (mm)
TB 219/8	TBS 219/8	8	219	168
TB 219/8,5	TBS 219/8,5	8,5	219	168
TB 219/9	TBS 219/9	9	219	168
TB 219/9,5	TBS 219/9,5	9,5	219	168
TB 219/10	TBS 219/10	10	219	168
TB219/10,5	TBS219/10,5	10,5	219	168
TB 219/11	TBS 219/11	11	219	168
TB219/11,5	TBS219/11,5	11,5	219	168
TB 219/12	TBS 219/12	12	219	168
TB219/12,5	TBS219/12,5	12,5	219	168
TB 219/13	TBS 219/13	13	219	168
TB219/13,5	TBS219/13,5	13,5	219	168
TB 219/14	TBS 219/14	14	219	168
TB245/8	TBS245/8	8	245	219
TB245/8,5	TBS245/8,5	8,5	245	219
TB245/9	TBS245/9	9	245	219
TB245/9,5	TBS245/9,5	9,5	245	219
TB245/10	TBS245/10	10	245	219
TB245/10,5	TBS245/10,5	10,5	245	219
TB245/11	TBS245/11	11	245	219
TB245/11,5	TBS245/11,5	11,5	245	219
TB245/12	TBS245/12	12	245	219
TB245/12,5	TBS245/12,5	12,5	245	219
TB245/13	TBS245/13	13	245	219
TB245/13,5	TBS245/13,5	13,5	245	219
TB245/14	TBS245/14	14	245	219

Stožáry "2TBS"

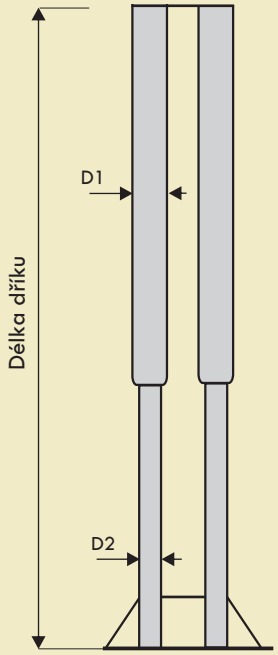

2TBS 219
2TBS 245

Typ stožáru		délka dříku (m)	D1 (mm)	D2 (mm)
T 219/8	TS 219/8	8	219	168
T 219/8,5	TS 219/8,5	8,5	219	168
T 219/9	TS 219/9	9	219	168
T 219/9,5	TS 219/9,5	9,5	219	168
T 219/10	TS 219/10	10	219	168
T 219/10,5	TS 219/10,5	10,5	219	168
T 219/11	TS 219/11	11	219	168
T 219/11,5	TS 219/11,5	11,5	219	168
T 219/12	TS 219/12	12	219	168
T 219/12,5	TS 219/12,5	12,5	219	168
T 219/13	TS 219/13	13	219	168
T 219/13,5	TS 219/13,5	13,5	219	168
T 219/14	TS 219/14	14	219	168
T245/8	TS245/8	8	245	219
T245/8,5	TS245/8,5	8,5	245	219
T245/9	TS245/9	9	245	219
T245/9,5	TS245/9,5	9,5	245	219
T245/10	TS245/10	10	245	219
T245/10,5	TS245/10,5	10,5	245	219
T245/11	TS245/11	11	245	219
T245/11,5	TS245/11,5	11,5	245	219
T245/12	TS245/12	12	245	219
T245/12,5	TS245/12,5	12,5	245	219
T245/13	TS245/13	13	245	219
T245/13,5	TS245/13,5	13,5	245	219
T245/14	TS245/14	14	245	219

Stožáry "DS"

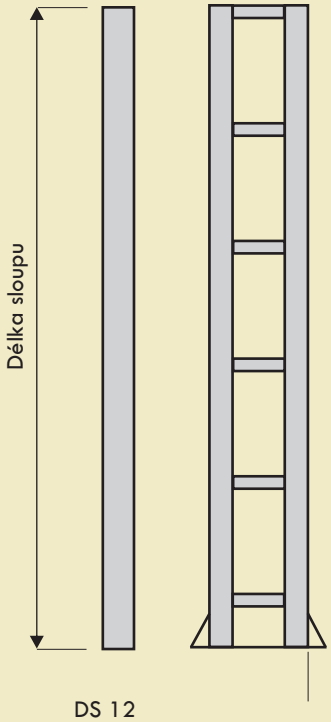

DS 12
DS 14
DS 16

Typ stožáru	délka (m)	šířka (mm)
DS14/ 6	6	400
6,5	6,5	400
7	7	400
7,5	7,5	400
8	8	400
8,5	8,5	400
9	9	400
9,5	9,5	400
10	10	400
10,5	10,5	400
11	11	400
11,5	11,5	400
12	12	400

Typ stožáru	délka (m)	šířka (mm)
DS12/ 6	6	350
6,5	6,5	350
7	7	350
7,5	7,5	350
8	8	350
8,5	8,5	350
9	9	350
9,5	9,5	350
10	10	350
10,5	10,5	350
11	11	350
11,5	11,5	350
12	12	350

Typ stožáru													
DS16/	**6**	**6,5**	**7**	**7,5**	**8**	**8,5**	**9**	**9,5**	**10**	**10,5**	**11**	**11,5**	**12**
délka (m)	6	6,5	7	7,5	8	8,5	9	9,5	10	10,5	11	11,5	12
šířka (mm)	450	450	450	450	450	450	450	450	450	450	450	450	450

Stožáry typu "BP"

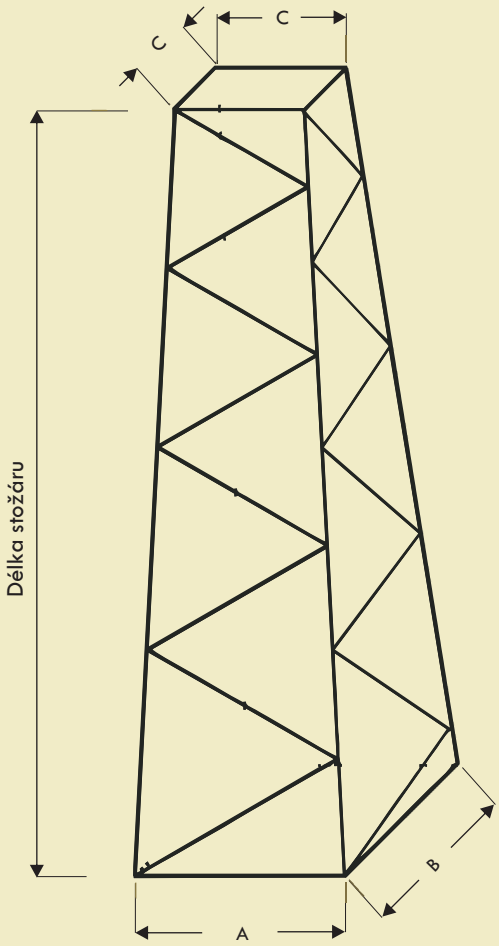

Typ stožáru	délka stožáru (m)	stojina (mm)	příčka (mm)	A (mm)	B (mm)	C (mm)
BP 1	9	70/8	40/5	800	600	400
BP 2	9	70/8	40/5	1000	500	400
BP 3	9	70/8	40/5	1000	800	400
BP 4	9	90/10	40/5	800	600	400
BP 5	9	90/10	40/5	1000	500	400
BP 6	9	90/10	40/5	1000	800	400
BP 7	9	100/12	40/5	800	600	400
BP 8	9	100/12	40/5	1000	500	400
BP 9	9	100/12	40/5	1000	800	400
BP 11	10	70/8	40/5	800	600	400
BP 12	10	70/8	40/5	1000	500	400
BP 13	10	70/8	40/5	1000	800	400
BP 14	10	90/10	40/5	800	600	400
BP 15	10	90/10	40/5	1000	500	400
BP 16	10	90/10	40/5	1000	800	400
BP 17	10	100/12	40/5	800	600	400
BP 18	10	100/12	40/5	1000	500	400
BP 19	10	100/12	40/5	1000	800	400
BP 21	11	70/8	40/5	800	600	400
BP 22	11	70/8	40/5	1000	500	400
BP 23	11	70/8	40/5	1000	800	400
BP 24	11	90/10	40/5	800	600	400
BP 25	11	90/10	40/5	1000	500	400
BP 26	11	90/10	40/5	1000	800	400
BP 27	11	100/12	40/5	1000	800	400
BP 31	12,5	70/8	40/5	800	600	400
BP 32	12,5	90/10	40/5	800	600	400
BP 33	12,5	90/10	40/5	1000	800	400
BP 34	12,5	100/12	40/5	1000	800	400
BP 35	12,5	120/12	45/5	1000	800	400
BP 36	12,5	120/12	45/5	1250	1000	400
BP 41	14	90/10	40/5	1000	800	400
BP 42	14	100/12	40/5	1000	800	400
BP 43	14	120/12	40/5	1000	800	400
BP 44	14	120/12	45/5	1250	1000	400
BP 51	16	100/12	40/5	1000	800	400
BP 52	16	120/12	40/5	1000	800	400
BP 53	16	120/12	45/5	1250	1000	400

Základové koše

KS 30

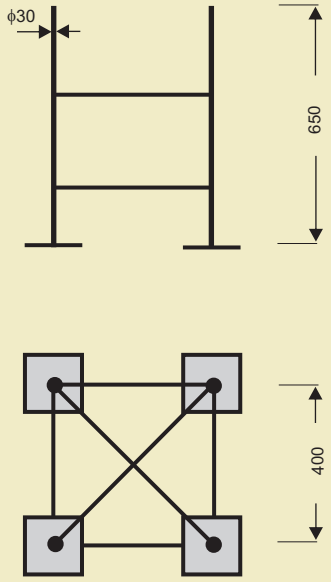

KS 36

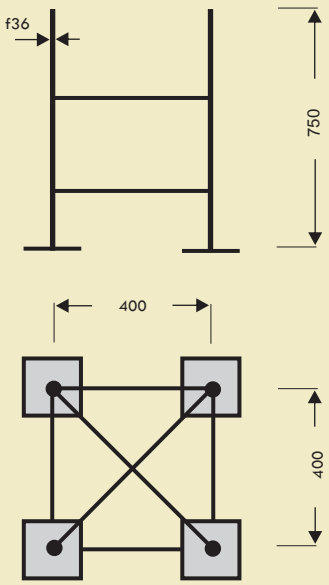

KS 42

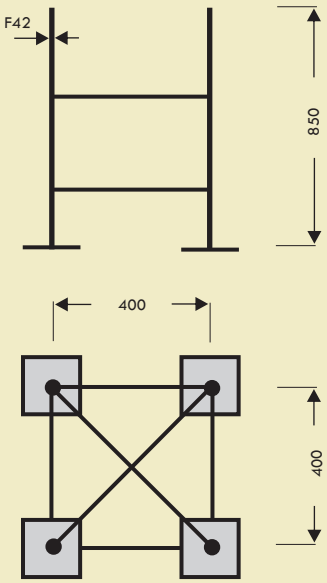

KSB 30

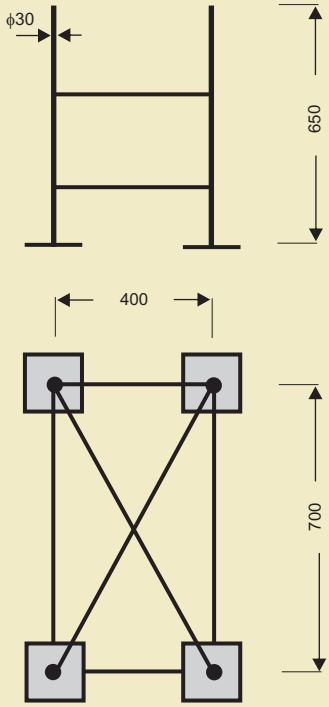

KSB 36

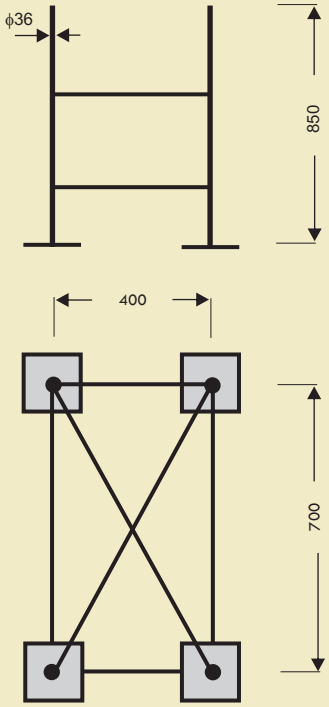

SP 36

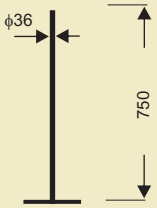

SPK 36

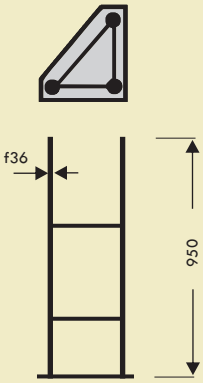

Výložníky

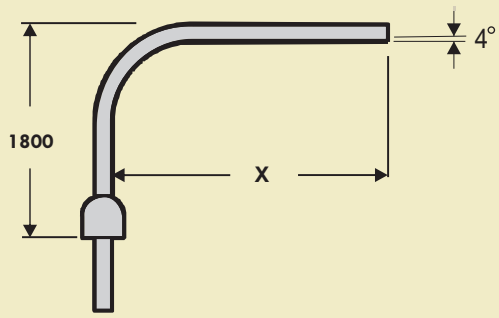

Typ: **1-X; 2-X; 3-X; 4-X**
Číslo udává počet ramen
X – udává vyložení
U víceramenných výložníků je nutno zadat úhel sevřený mezi rameny
X = 1500; 2000; 2500; 3000
Použití:stožáry „B, BL, BM, BML, JM“
S vrchním průměrem dříku 89mm jiný průměr je nutno uvést v objednávce

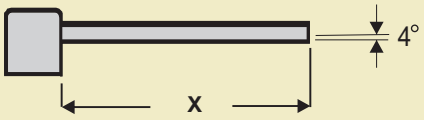

Typ: **UD1-X; UD2-X; UD3-X; UD4-X**
Číslo udává počet ramen
X – udává vyložení
U víceramenných výložníků je nutno zadat úhel sevřený mezi rameny
X = 1500; 2000; 2500; 3000
Použití: stožáry „JBUD, BUD“

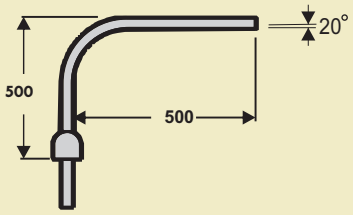

Typ: **SV1 SV2**
Číslo udává počet ramen
U víceramenných výložníků je nutno zadat úhel sevřený mezi rameny
Použití: stožáry „:B“ „BM“ „S“ do délky 6m

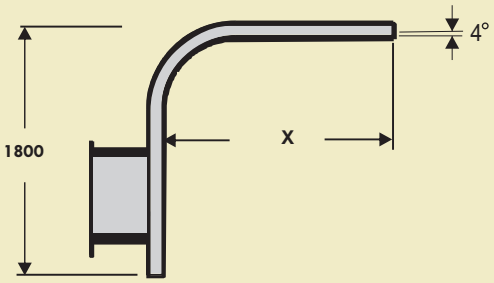

Typ: **10-X**
Výložník pro uchycení na zdi nebo konstrukci, včetně úchytné konstrukce, detaily provedení je nutno dohodnout s obchodním oddělením.
X = 1500; 2000; 2500

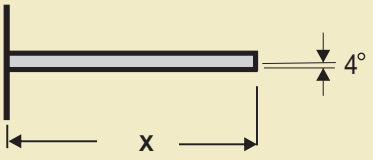

Typ: **UD10-X**
Výložník pro uchycení na zdi nebo konstrukci, včetně úchytné konstrukce, detaily provedení je nutno dohodnout s obchodním oddělením.
X = 1500; 2000; 2500

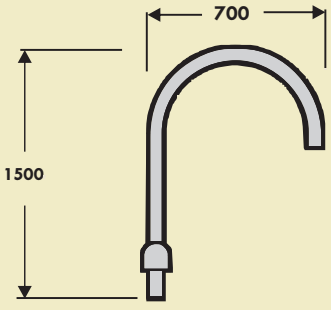

Typ: **V1 , V2, V3, V4**
Výložník pro uchycení na stožáry B a BM, číslo v označení udává počet ramen výložníku

Díváme se na věc pohledem zákazníka...

sk mont NOVÝ JIČÍN